C-170727

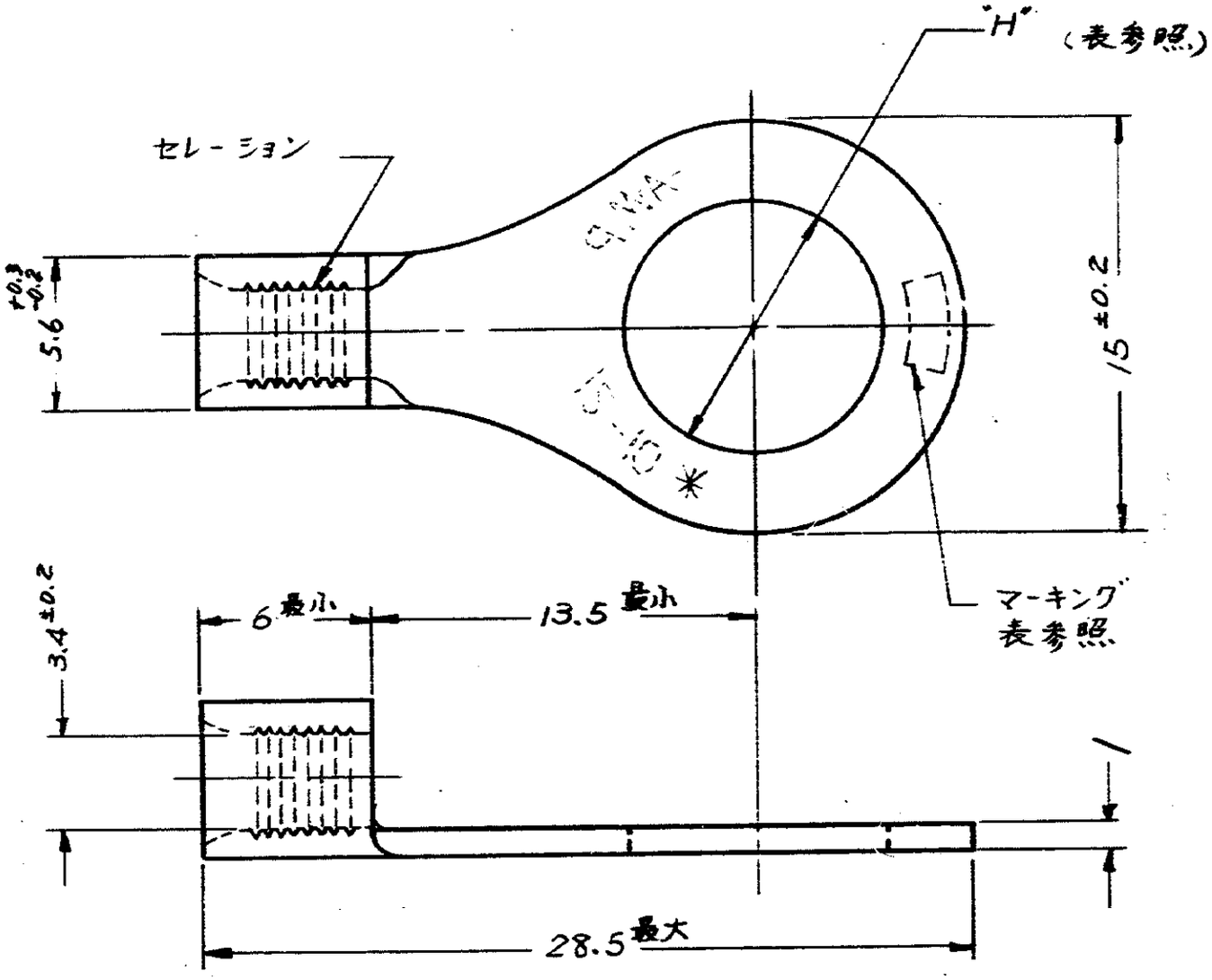

型番	スタッド	"H" ±0.2	マーキング
170727-1	8MM	8.6	5.5-8
170727-2	10MM	10.7	5.5-10

単位：粍 DIMENSIONS IN MM. DO NOT SCALE PRINT

LTR.	変更 REVISION RECORD	DR.	CHK.	DATE
G.	DELETE MARK ⊕ J84-7760	J.J		7/16/84
G	Revised J81-6162			1/21/82
F	REDRAWN WITH CHANGE (P-DWG REV. B)	J.K		6/27/73

DR. J. Koide 6/27/73 DE.
CHK. T. Sugiki 6/29/73 APP. Y. Sato 6/29/73

PRINT DIST

©1984 BY AMP Japan, Ltd. ALL RIGHTS RESERVED. AMP PRODUCTS COVERED BY PATENTS AND/OR PATENTS PENDING

参考図面 (CUSTOMER COPY REFERENCE ONLY)

AMP TRADE MARK

日本エー・エム・ピー株式会社 TOKYO, JAPAN

材質 MATERIAL: 電気銅

仕上 FINISH: 焼なまし 錫めっき

適合電線番号 WIRE RANGE: 2.63-6.64 mm² AWG #12-#10

分類 CLASS: —

被覆外径 INSULATION DIA.: — mm — IN.

形式 TYPE: ソリスト・ランド

一般公差 (TOLERANCE EXCEPT AS NOTED) ±0.4 ±1°0'

尺度 SCALE: 4-1

LOC: J SIZE: A 番号 NO: C-170727 REV: G

名称 NAME: 丸型端子

AMP-J 030-1